MC25 SERIES

■左右勝手共通

U9MC2533－1型

本図はレバーハンドル形状33型を示す。

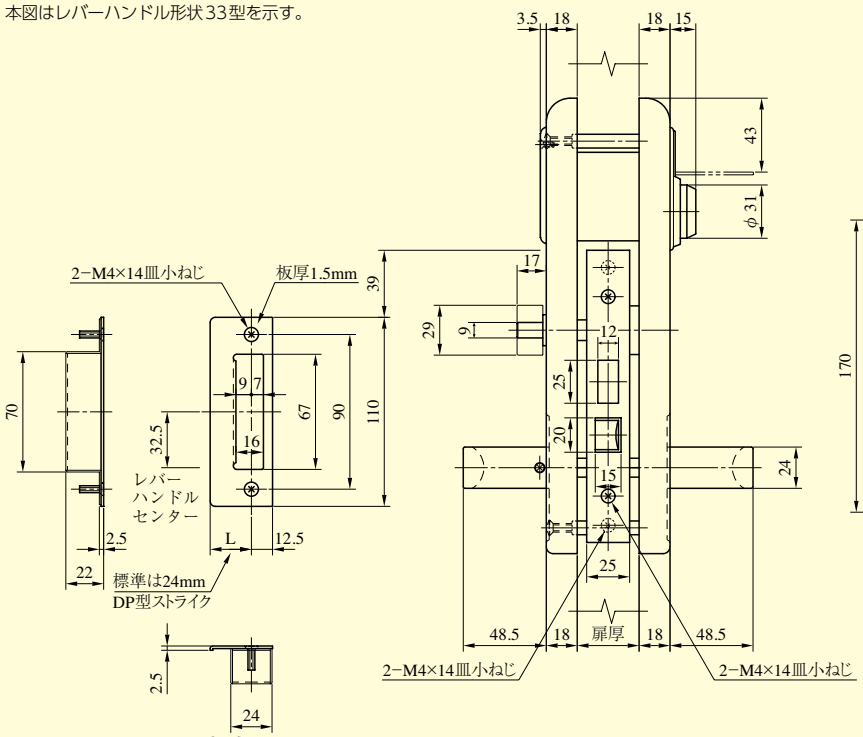

室外側

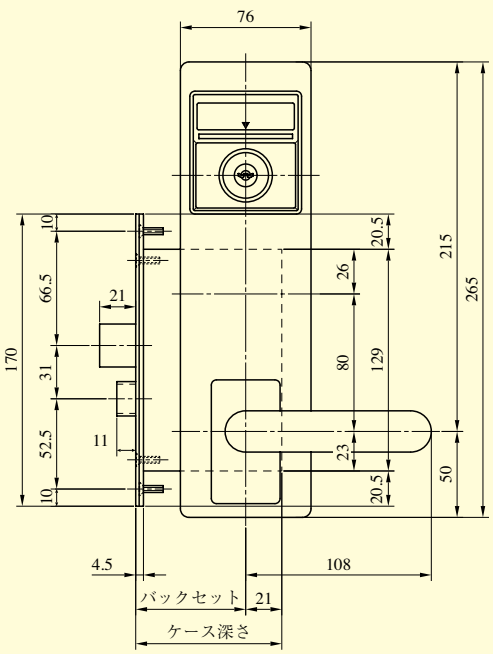

扉切欠図

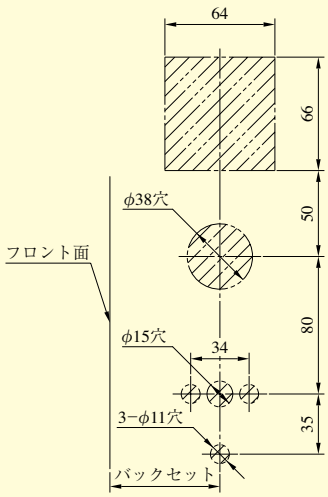

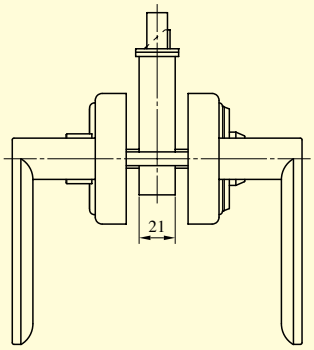

室内側

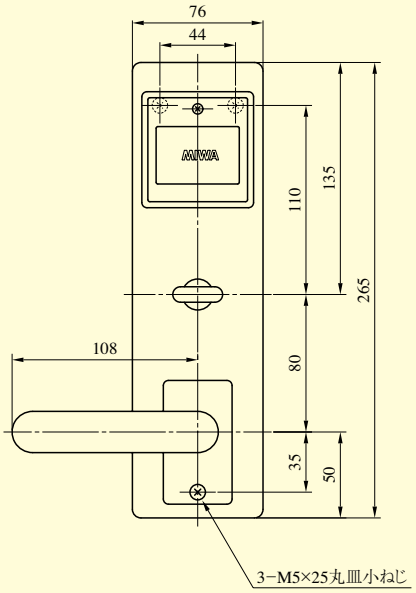

●扉厚によるストライクのL寸法（単位mm）

片開き扉用		
扉厚(以上～未満)	記号	L寸法
33～42	DP	24
42～50	ER	28

両開き扉用		
扉厚(以上～未満)	記号	L寸法
33～37	L	18
37～42	CM	20
42～46	N	22
46～50	DP	24

装着可能シリンダー	型　式	レバーハンドル形状	機　能	バックセット(mm)／ケース深さ(mm)	スペーシング(mm)	扉厚(mm以上～mm未満)
U9	MC25	20,21,22,23,31, 32,33,34,35,50, 51,52,53,66	1 3	64／85 76／97	80	33～42 42～50